特点：

◎寿命长，压力可高达250 bar。
◎在高压力下的高效率特点 。
◎高的转动扭据。
◎结构紧凑，重量轻。
◎广泛的可靠的连接性能。
◎轴密封采用高压轴密封设计，能够承受较大的背压允许串并联使用。

Features:

◎Long life-span at pressures up to 250 bar.
◎High efficiency, even under considerable pressure.
◎High starting torque.
◎Compact and light weight.
◎Wide range of mounting possibilities
◎Shaft seal can bear high pressure of back and the motor can be used in parallel or series.

技术参数 Specification Data

排量（ml/r) Displacement			245	310	390	490	625	800
流量(LPM)	最大连续	Cont.	80	80	80	80	80	80
F low	间断	Int..	100	100	100	100	100	100
转速(RPM)	最大连续	Cont.	320	250	200	200	160	120
Speed	间断	Int..	350	280	230	200	160	120
压力(MPa)	最大连续	Cont.	14	14	14	14	12.5	10
Pressure	间断	Int..	15	15	15	15	13	12
扭矩(N*m)	最大连续	Cont.	400	500	550	680	780	800
Torque	间断	Int..	420	520	580	700	800	820

输出轴允许侧向负荷
Shaft Side Load Capacity

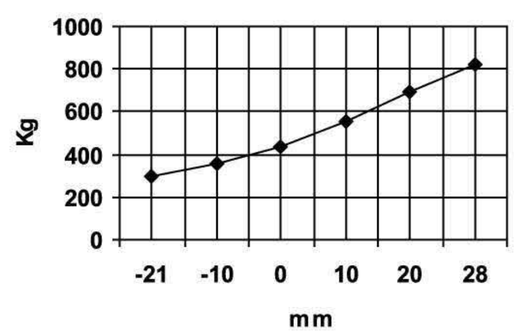

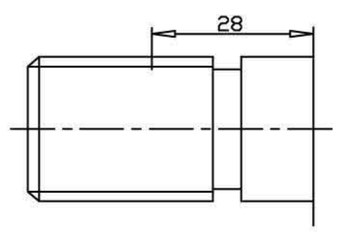

◎间断工作压力指入口最大允许压力。
◎为保证马达寿命，不应在同时最大转速和最大压力的情况下使用马达。
◎推荐用油: 抗磨液压油,粘度37~73cst,油液清洁度ISO18/13。
◎最高工作油温80℃。
◎特殊的轴密封设计，使马达允许的最大背压达到10MPa. 为保证马达寿命,推荐使用背压不超过5MPa, 超过时建议接外泄油管. 连接外泄油管有益于马达的使用寿命。
◎马达全负荷工作前应有磨合期. 推荐在最大工作压力的30%以下磨合1小时。

◎ Max. pressure is the allowed pressure at the inlet port.
◎ A simultaneous maximum RPM and maximum pressure NOT recommended Maximum pressure or maximum RPM operation: 10% of every minute.
◎ Recommended fluids: Anti-wear type of hydraulic oil. Viscosity recommended 37-73 cSt. Recommended filtration ISO18/13.
◎ Maximum operating temperature recommended 80℃.
◎ Special high pressure capacity shaft seal ensures back pressure up to 10 Mpa. Recommended preferable back pressure 5 Mpa. Case drain line is recommended when back pressure higher than 5 Mpa.. The motor life is benefited from a case drain line.
◎ It is highly recommended that the motor runs at 30% of rated pressure for at least one hour before application of full load. Be sure the motor is filled with fluid prior to any load applications.

BM4 标准马达——连接尺寸
BM4 Standard Motor ——Dimension and Mounting data

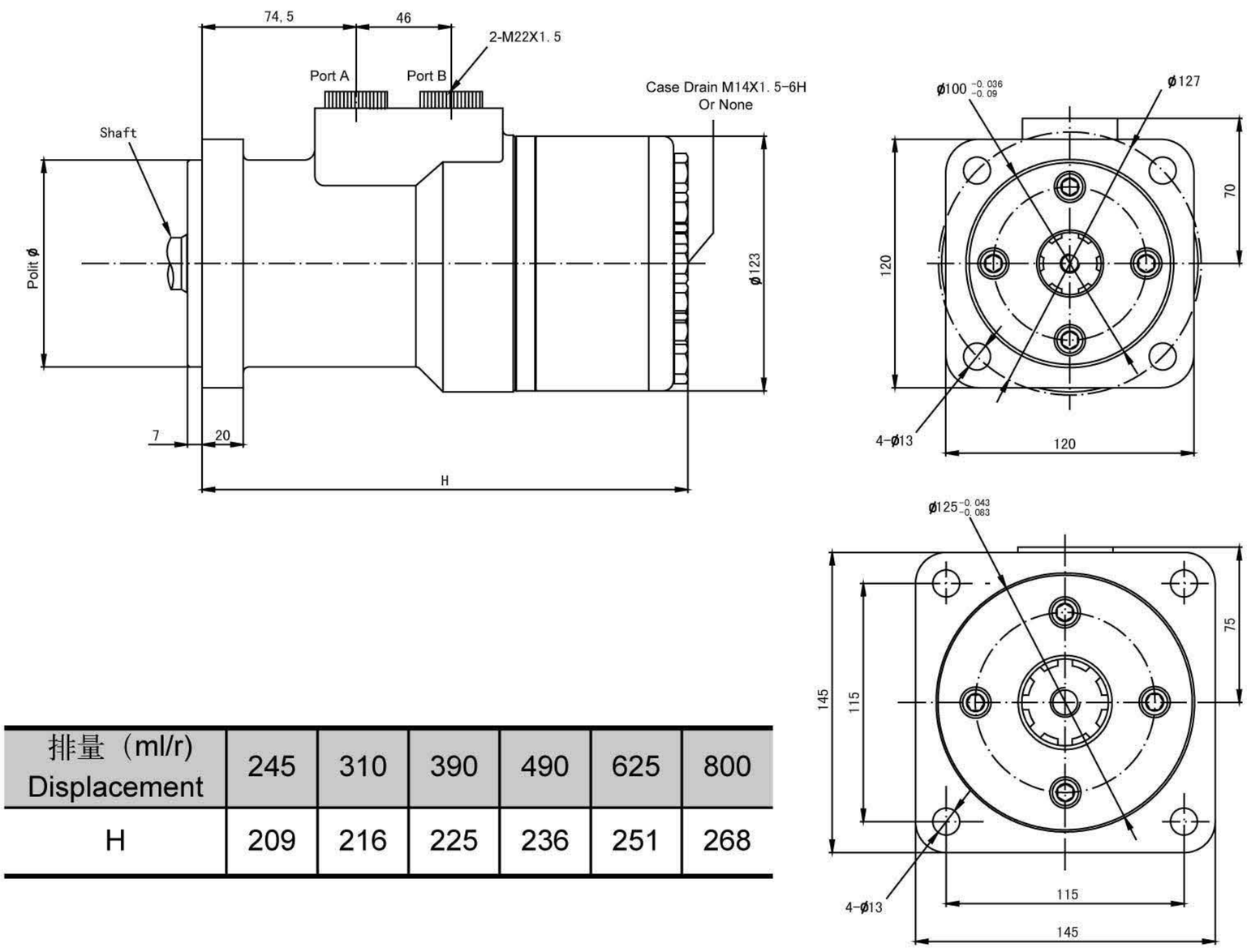

排量（ml/r) Displacement	245	310	390	490	625	800
H	209	216	225	236	251	268

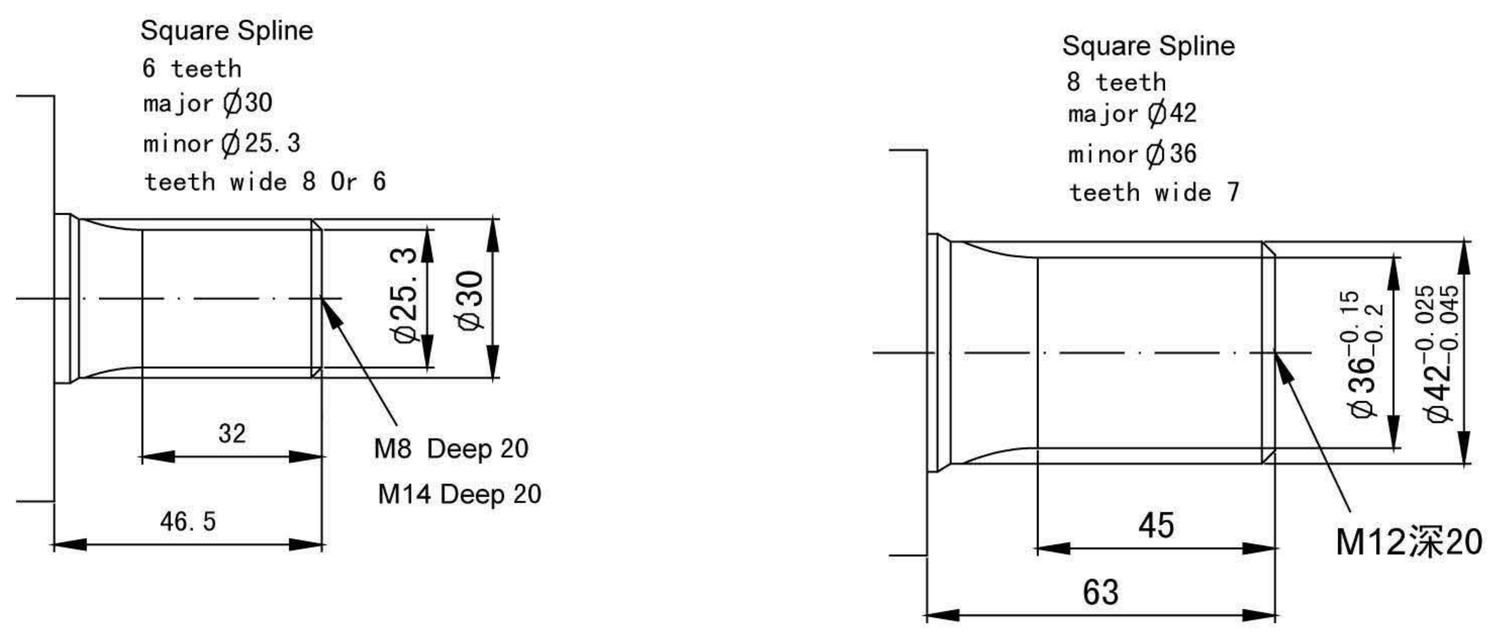

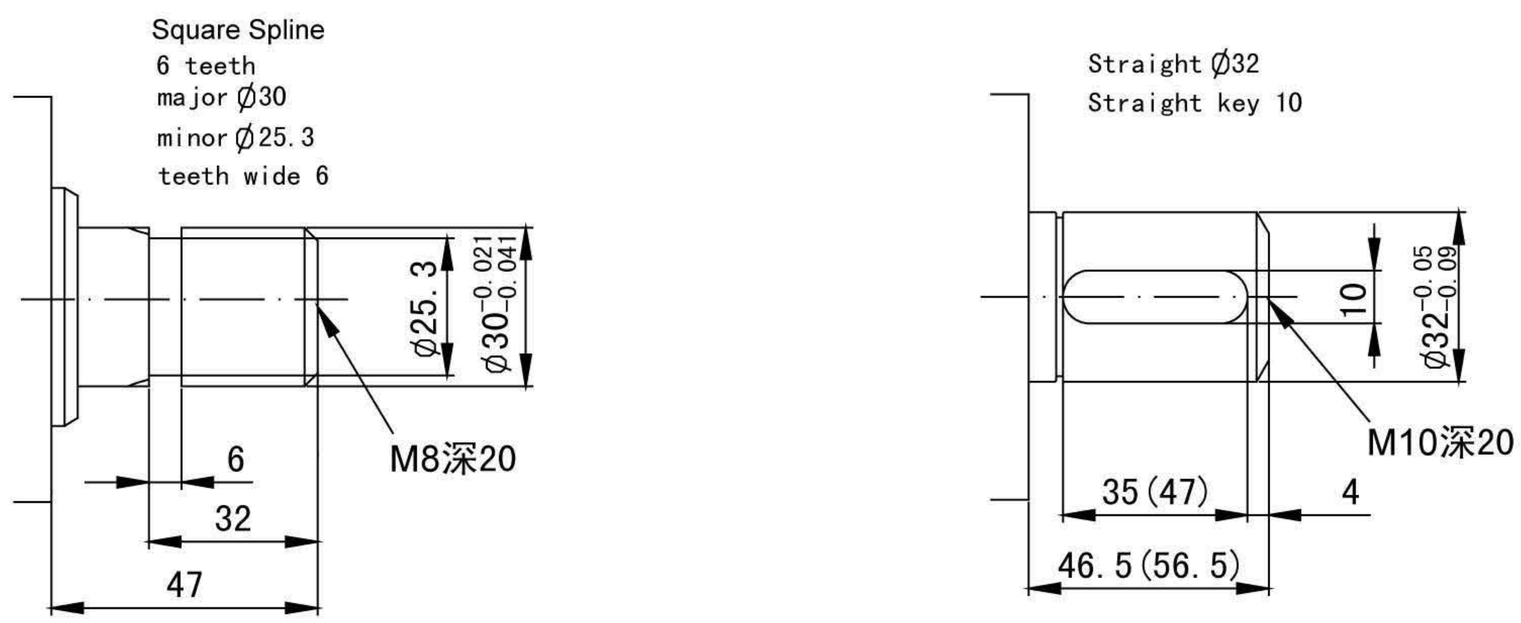

BM4 车轮马达——连接尺寸
BM4 Wheel motor——Dimension and Mounting data

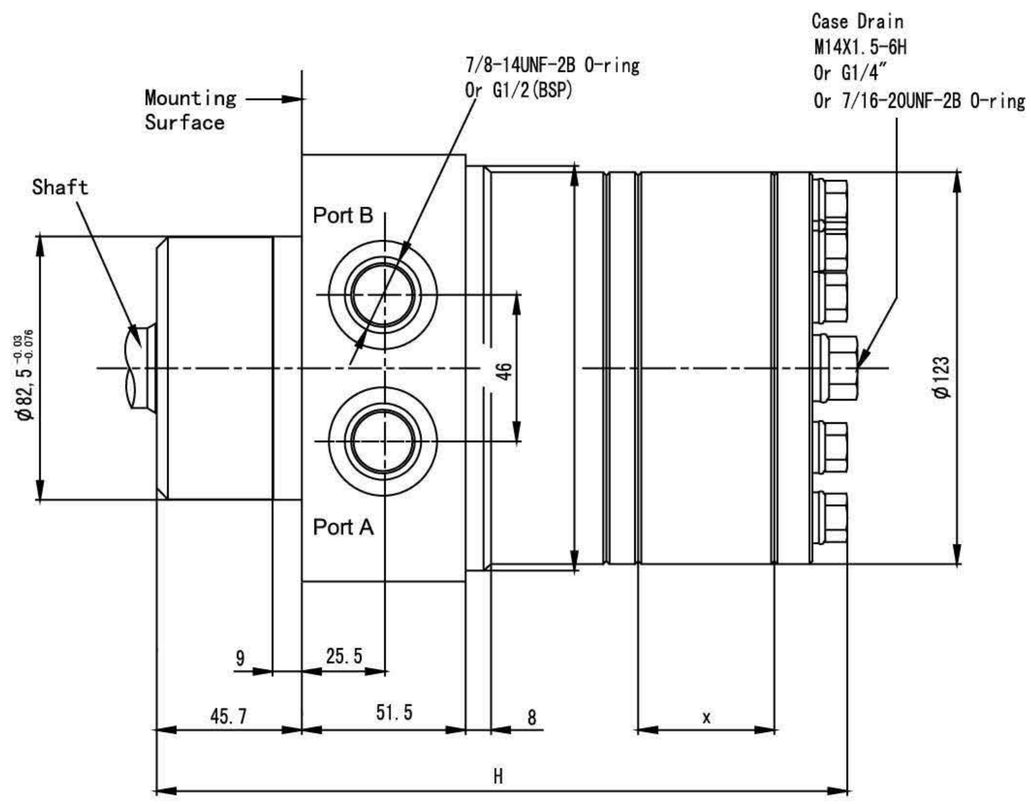

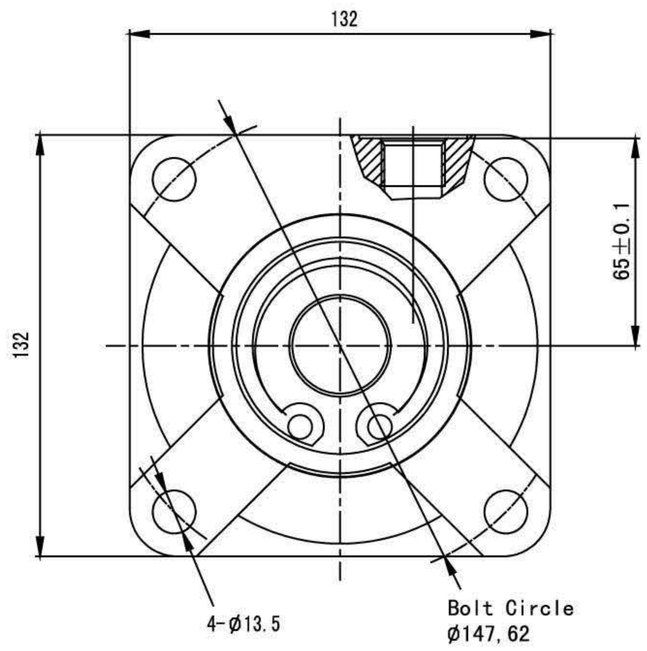

32mm straight

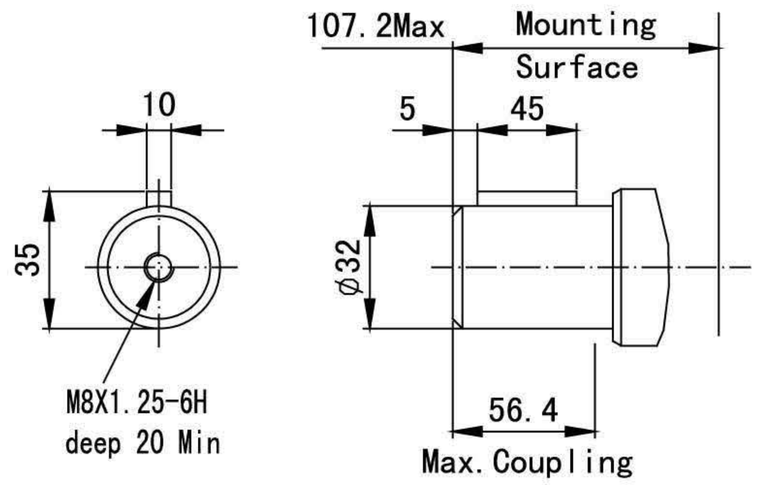

1-1/4 Inch straight

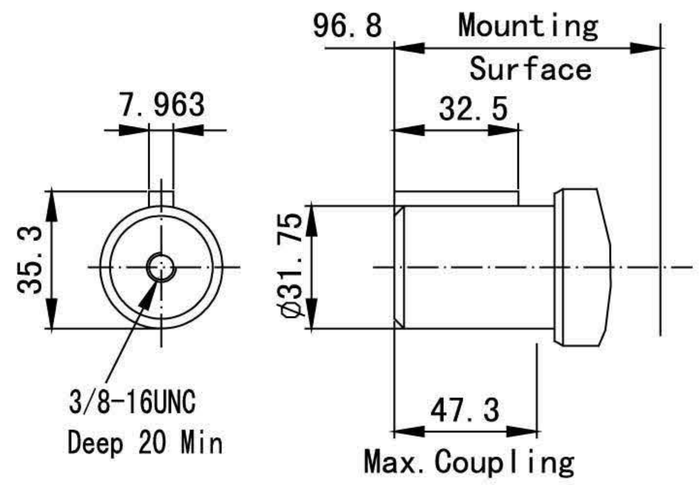

1-1/4 14 tooth splined

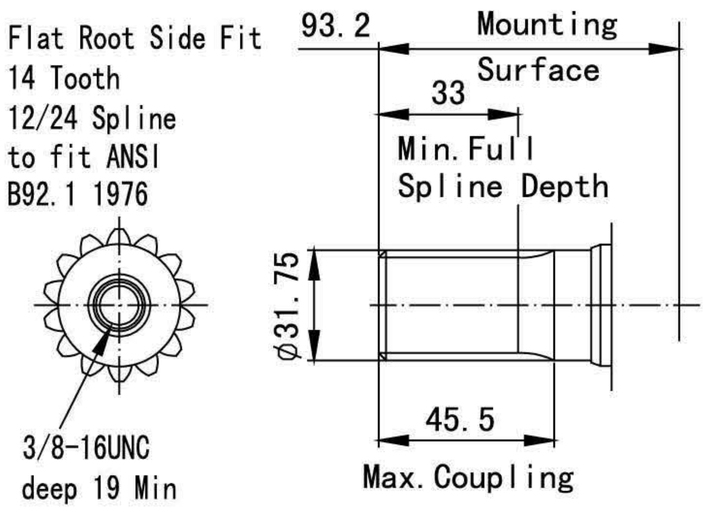

1-1/4 Tapered

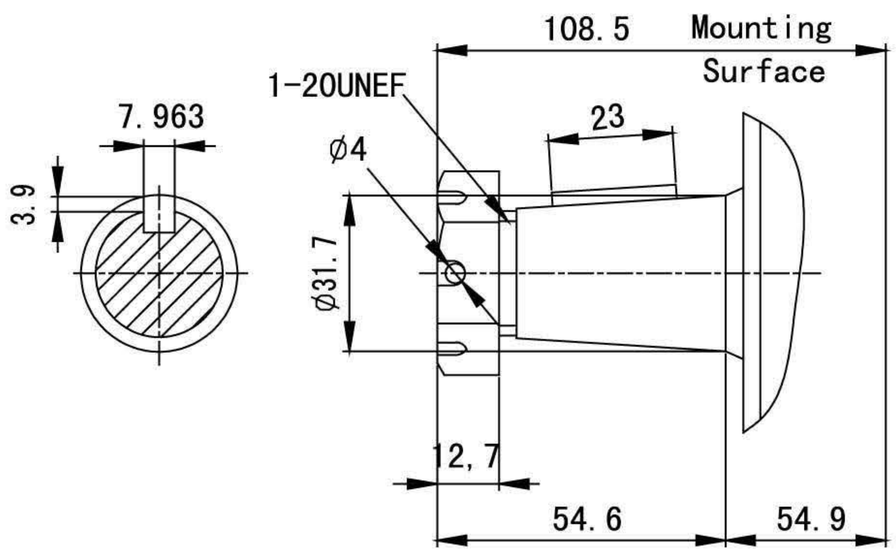

BM4 菱形法兰马达——连接尺寸
BM4 Rhombic Flange motor——Dimension and Mounting data

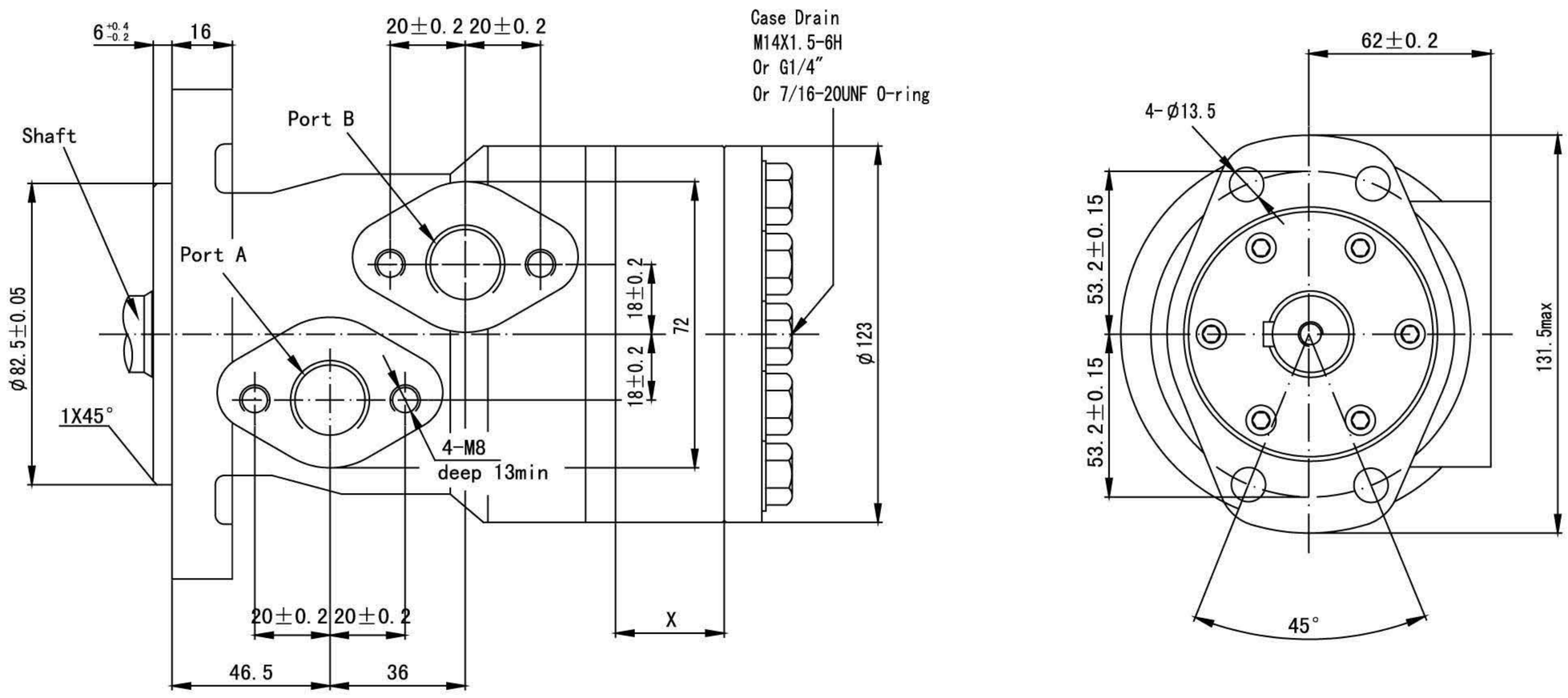

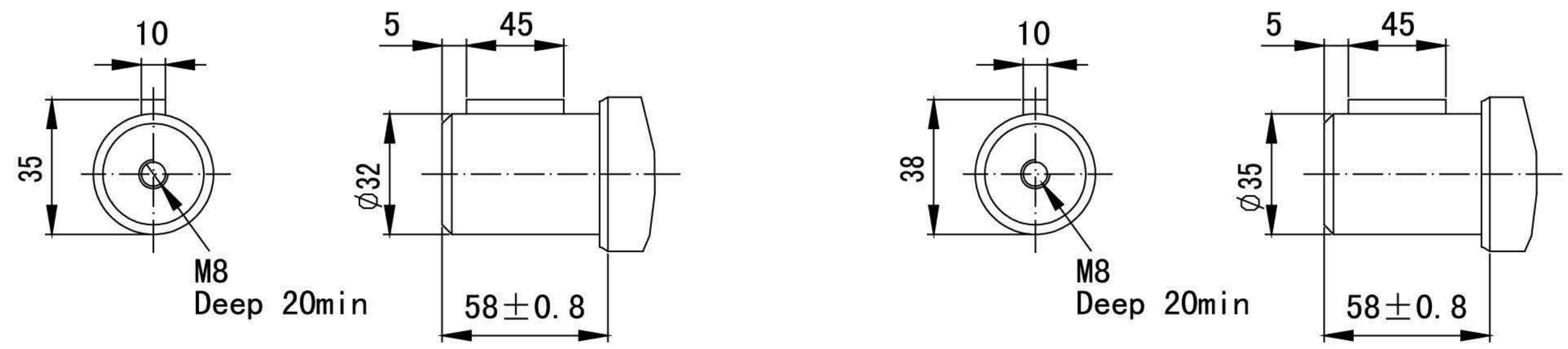

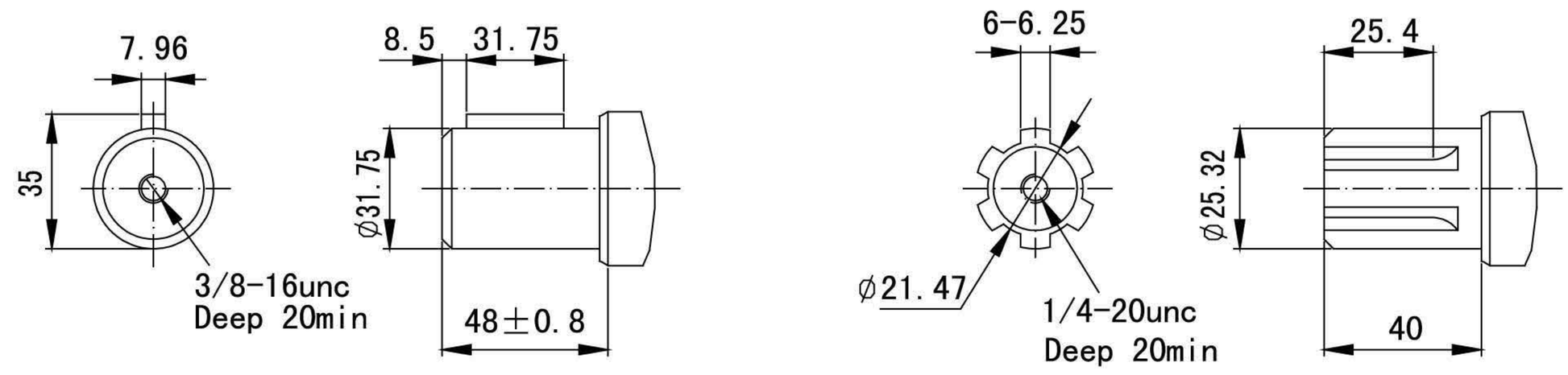

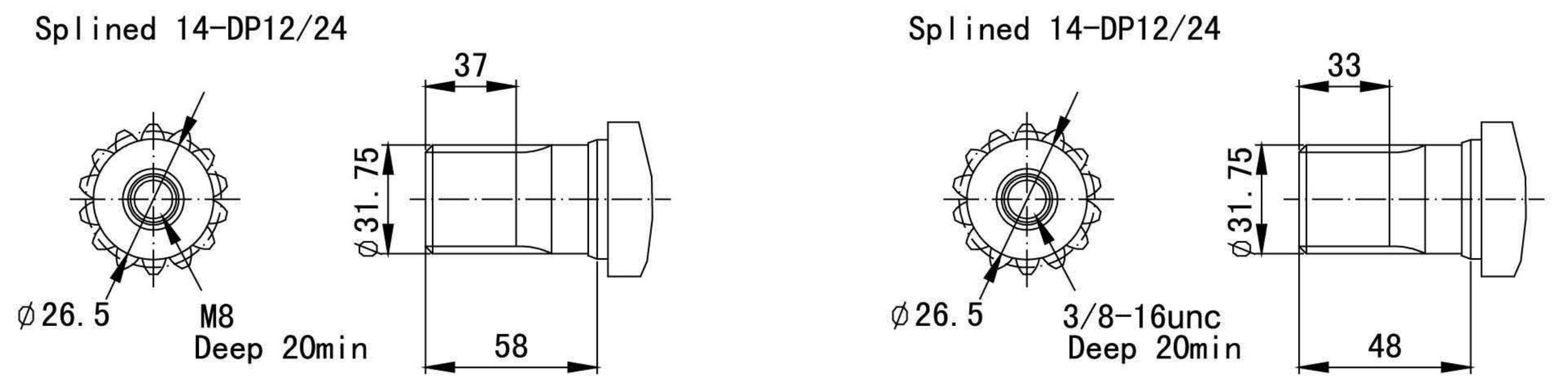

BM4 订货信息
Ordering Information

产品特征			排量/编号					
法兰	输出轴	油口	245	310	390	490	625	625
145X145四方法兰 止口℄125	直轴℄40 平键12X50	油口G3/4 外泄口G1/4	240-0032	-0033	-0034	-0035	-0036	-0036
120X120四方法兰 止口℄100	花键轴 6D-30X26X6	油口M22X1.5 内泄	240-1122	-1123	-1124	-1125	-1126	-1126
120X120四方法兰 止口℄100	花键轴 6D-30X26X8	油口M22X1.5 内泄	240-1142	-1143	-1144	-1145	-1146	-1146
120X120四方法兰 止口℄100	直轴℄32 平键10X35	油口M22X1.5 内泄	240-1172	-1173	-1174	-1175	-1176	-1176
145X145四方法兰 止口℄125	花键轴 8D-42X36X7	油口M22X1.5 内泄	240-1182	-1183	-1184	-1185	-1186	-1186
120X120四方法兰 止口℄100	花键轴 6D-30X26X6	油口M22X1.5 外泄口M14X1.5	240-1192	-1193	-1194	-1195	-1196	-1196
145X145四方法兰 止口℄125	直轴℄40 平键12X45	油口G3/4	240-9382	-9383	-9384	-9385	-9386	-9386